WELLENLAGERSET H62

FÜR REPARATUREN, NACHRÜSTUNGEN UND EINE BESONDERS SCHNELLE INSTALLATION



Technisches Datenblatt

Spezifikationen	
Artikel nummer	24100511
Rohrdurchmesser	1“
Abstand Mitte Rohr zu Mitte Schraubloch	47 mm
Abstand Schraublöcher	58,3 mm

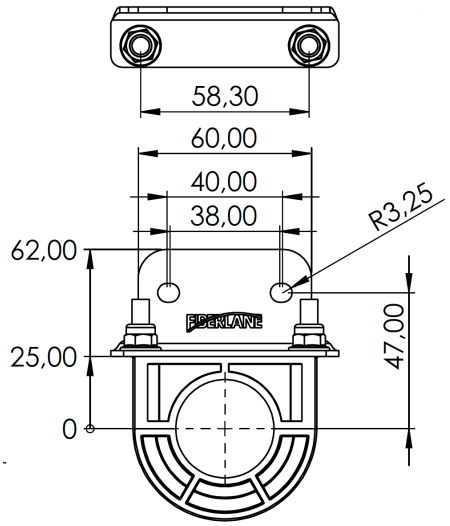

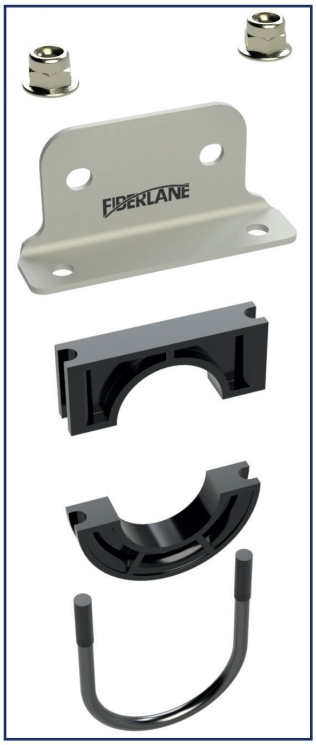



Anwendung

1. **Schneller Austausch defekter Lagerstellen** für 1“-Antriebsrohren
2. **Robustes Gleitlager aus verschleißarmem Kunststoff**, geeignet für neue und bestehende Gewächshäuser
3. **Universell einsetzbar in den meisten Gewächshaustypen**; Adapterplatte **individuell anpassbar**

Vorteile:

- **Zeitersparnis bei Reparaturen:** Das Lager wird direkt um das Rohr montiert – **kein Ausbau der Antriebswelle** erforderlich
- **Ein-Personen-Montage** möglich
- **Hohe Systemkompatibilität** für alte und neue Gewächshauskonstruktionen
- **Reduzierter Verschleiß** an Antrieben, Rohren und weiteren Bauteilen durch den speziell entwickelten Kunststoff-Innenring
- **Einfacher und schneller Austausch** von Wellenlagern