Fiberlane LLC.
9254 Richmond Road
US - 18013 - Bangor, PA
USA

Contact:
Telefon: +1 610 498 4474
Fax: +1 610 498 2602
E-Mail:
info@fiberlanellc.com

Resumen

Set Tower-Roller Plus-15 Kg (33 lb)

Número de producto: 37023713

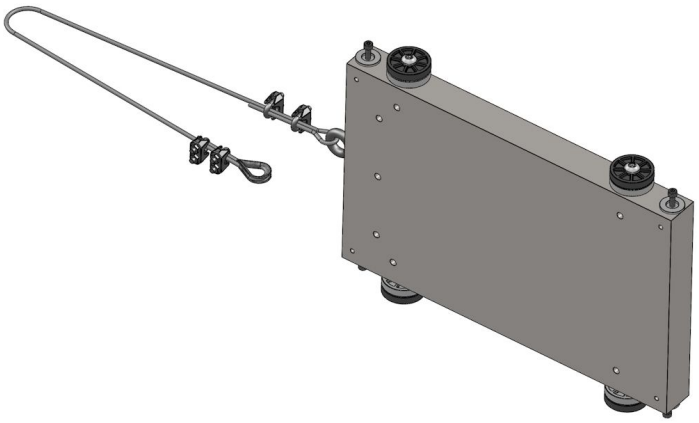

Image

Opciones

peso (kg)

15

Todos los precios no incluyen IVA más gastos de envío y posibles gastos de envío, si no se indica lo contrario.

Fiberlane LLC.
9254 Richmond Road
US - 18013 - Bangor, PA
USA

Contact:
Telefon: +1 610 498 4474
Fax: +1 610 498 2602
E-Mail:
info@fiberlanellc.com

Descripción

El set Tower Roller Plus forma parte de nuestro sistema de accionamiento Tower Roller Plus, que se caracteriza por las siguientes propiedades:

• Sistema de accionamiento para toldos medianos y grandes, así como para ventilaciones laterales enrollables y divisores de sala
• para longitudes de instalación de hasta 120 metros con una profundidad de instalación extremadamente estrecha de aprox. 80 mm.
• menor peso propio, tiempo y costes de montaje
• extremadamente duradero y prácticamente libre de mantenimiento, gracias a las ruedas de rodadura de plástico de alta resistencia y al perfil de aluminio anodizado de serie
• menor riesgo de accidentes gracias al contrapeso y la polea de desvío totalmente integrados y encubiertos
• guía de cable integrada con cadena portacables
• compatible con todos los motores habituales (el contrapeso se ajustará)