Fiberlane LLC.
9254 Richmond Road
US - 18013 - Bangor, PA
USA

Contact:
Telefon: +1 610 498 4474
Fax: +1 610 498 2602
E-Mail:
info@fiberlanellc.com

Resumen

Diabolo roll 27.32 (1.06 in/1.26 in) Set 3 con placa de montaje variable - 50 pzas

Número de producto: 04200500

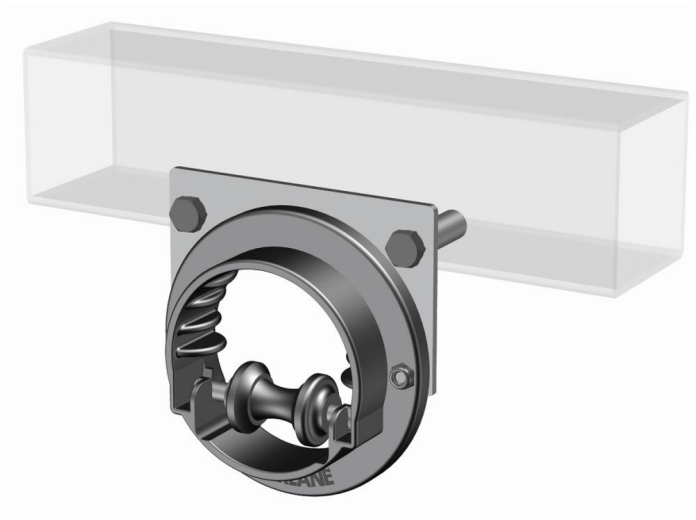

Opciones

UDE (uds.)

1 | 50

Image

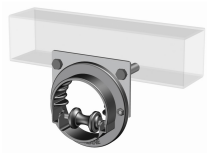

Image

Todos los precios no incluyen IVA más gastos de envío y posibles gastos de envío, si no se indica lo contrario.

Fiberlane LLC.
9254 Richmond Road
US - 18013 - Bangor, PA
USA

Contact:
Telefon: +1 610 498 4474
Fax: +1 610 498 2602
E-Mail:
info@fiberlanellc.com

Descripción

- **Ámbito de aplicación:** Guía de las varillas empujadoras en sistemas de sombreado con accionamiento por varillas empujadoras
- **Material:** Polea diabolo de plástico, carcasa de chapa troquelada
- **Montaje:** Inserto giratorio de plástico para una posición de montaje flexible
- **Particularidades:** Láminas de plástico para el ajuste de la varilla empujadora
- **Unidad de embalaje:** 50 piezas

El **Set 3 de la polea diabolo 27.32 con placa de montaje variable** sirve para la guía precisa de varillas empujadoras en sistemas de sombreado con accionamiento por varillas empujadoras. Gracias al inserto giratorio de plástico, puede utilizarse en diferentes posiciones de montaje.

Las láminas de plástico contribuyen al ajuste exacto de la varilla empujadora, garantizando así una función estable y fiable.