Fiberlane LLC.
9254 Richmond Road
US - 18013 - Bangor, PA
USA

Contact:
Telefon: +1 610 498 4474
Fax: +1 610 498 2602
E-Mail:
info@fiberlanellc.com

Resumen

Set tensor de cinta compuesto por tensor y soporte de cinta

Número de producto: 22000316

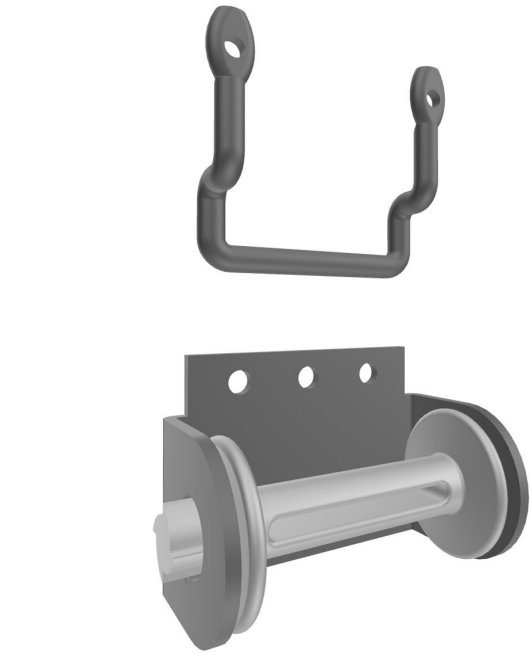

Image

Todos los precios no incluyen IVA más gastos de envío y posibles gastos de envío, si no se indica lo contrario.

Fiberlane LLC.
9254 Richmond Road
US - 18013 - Bangor, PA
USA

Contact:
Telefon: +1 610 498 4474
Fax: +1 610 498 2602
E-Mail:
info@fiberlanellc.com

Descripción

- **Tipo de producto:** Juego de tensores compuesto por tensor y soporte de correa
- **Material:** Ambos componentes fabricados en acero galvanizado
- **Montaje:** Tensor con 3 orificios preperforados, soporte con 2 orificios preperforados
- **Función:** Tensor autobloqueante para una tensión segura y duradera
- **Compatibilidad:** Apto para correas y cordón de poliéster de 8 mm
- **Aplicación:** Utilizado para tensar correas o cordones frente a sistemas de pantalla enrollable como protección contra el viento

El **juego de tensores** incluye un tensor autobloqueante y un soporte de correa a juego, ambos fabricados en acero galvanizado resistente. El tensor cuenta con tres orificios preperforados para un montaje seguro, mientras que el soporte tiene dos.

Este conjunto es ideal para tensar correas o cordones de poliéster de 8 mm, por ejemplo, frente a sistemas de pantalla enrollable para servir como protección contra el viento. El mecanismo autobloqueante garantiza una tensión fiable sin necesidad de reajuste.

Gracias a su construcción robusta y su uso versátil, el conjunto es una solución fiable para instalaciones profesionales en invernaderos.

Todos los precios no incluyen IVA más gastos de envío y posibles gastos de envío, si no se indica lo contrario.