Fiberlane LLC.
9254 Richmond Road
US - 18013 - Bangor, PA
USA

Contact:
Telefon: +1 610 498 4474
Fax: +1 610 498 2602
E-Mail:
info@fiberlanellc.com

Accesorios para Tubos

Imagen	Nombre	Número de producto
	**Clip de tubo borde de ataque**	M-22000099
	**Clip para tubo 19 mm (3/4 in)**	
	UDE: 100	23000105
	UDE: 2000	23000104
	**Clip para tubo 17 mm (0.67 in)**	
	UDE (uds.): 1	22000103-1
	UDE (uds.): 2000	22000103

All prices excl. VAT plus shipping costs and possible delivery charges, if not stated otherwise.

Fiberlane LLC.
9254 Richmond Road
US - 18013 - Bangor, PA
USA

Contact:
Telefon: +1 610 498 4474
Fax: +1 610 498 2602
E-Mail:
info@fiberlanellc.com

Imagen	Nombre	Número de producto
	**Soporte de sellado para alambre inox de 2 mm (0,08 in)**	M-21100120
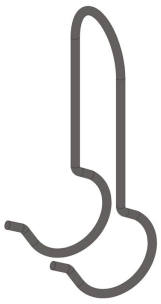	**Clip guía de alambre - para tubo de 19 mm (0,75 in)**	
	longitud (mm): 13	22000330
	longitud (mm): 38	22000331
	longitud (mm): 44	22000334
	**Diabolo roll 27.32 (1.06 in/1.26 in)**	
	UDE (uds.): 1	22000121-1
	UDE (uds.): 1000	22000121
	**Codo de borde de ataque para 19 (0,75 in)**	

All prices excl. VAT plus shipping costs and possible delivery charges, if not stated otherwise.

Fiberlane LLC.
9254 Richmond Road
US - 18013 - Bangor, PA
USA

Contact:
Telefon: +1 610 498 4474
Fax: +1 610 498 2602
E-Mail:
info@fiberlanellc.com

Imagen	Nombre	Número de producto
	UDE (uds.): 1	22000102-1
	UDE (uds.): 250	22000102
	**Clip para tubo, inoxidable**	
	UDE (uds.): 1	28000101-1
	UDE (uds.): 100	28000101
	UDE (uds.): 500	28000102
	**Conector de borde de ataque 19 (0.75 in) L**	
	Ejecución: L, UDE (uds.): 300	22000105
	Ejecución: L, UDE (uds.): 1	22000105-1
	Ejecución: S, UDE (uds.): 250	22000104
	Ejecución: S, UDE (uds.): 1	22000104-1
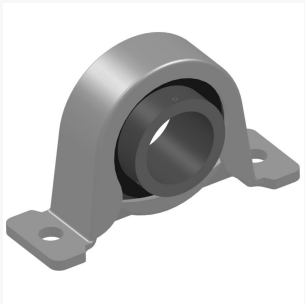	**Soporte de cojinete 1" con rodamiento**	

Fiberlane LLC.
9254 Richmond Road
US - 18013 - Bangor, PA
USA

Contact:
Telefon: +1 610 498 4474
Fax: +1 610 498 2602
E-Mail:
info@fiberlanellc.com

Imagen	Nombre	Número de producto
	rodamiento: 6207 ZZ	24000100
	rodamiento: SB 207	24000101
	**Diabolo roll grande**	22000150
	**Cojinete de plástico 1" 50 (1.97 in)/50 (1.97 in)**	
	UDE (uds.): 1	21050050-1
	UDE (uds.): 25	21050050
	**Conectores de tubo mitades 1" - incl. 4 pernos M8 x 45**	
	UDE: 1	03032646
	UDE: 25	03032645

23.11.2026.
All prices excl. VAT plus shipping costs and possible delivery charges, if not stated otherwise.

Fiberlane LLC.
9254 Richmond Road
US - 18013 - Bangor, PA
USA

Contact:
Telefon: +1 610 498 4474
Fax: +1 610 498 2602
E-Mail:
info@fiberlanellc.com

Imagen	Nombre	Número de producto
	**Placa de cojinete deslizante B1"**	
	Ejecución: Rectangular, longitud: B070\L100	32251070
	Ejecución: Rectangular, longitud: B080\L110	32251080
	Ejecución: Rectangular, longitud: B090\L120	32251090
	Ejecución: Rectangular, longitud: B100\L130	32251100
	Ejecución: Rectangular, longitud: B153\L183	32251153
	Ejecución: Recto, longitud: B062\L092	32250062
	Ejecución: Recto, longitud: B067\L097	32250067
	Ejecución: Recto, longitud: B072\L102	32250072
	Ejecución: Recto, longitud: B077\L107	32250077
	Ejecución: Recto, longitud: B097\L127	32250097
	Ejecución: Recto, longitud: B107\L137	32250107
	Ejecución: Recto, longitud: B117\L147	32250117
	Ejecución: Recto, longitud: B158\L188	32250158

All prices excl. VAT plus shipping costs and possible delivery charges, if not stated otherwise.

Fiberlane LLC.
9254 Richmond Road
US - 18013 - Bangor, PA
USA

Contact:
Telefon: +1 610 498 4474
Fax: +1 610 498 2602
E-Mail:
info@fiberlanellc.com

Imagen	Nombre	Número de producto
	Ejecución: Recto, longitud: B167\L197	32250167
	Ejecución: Recto, longitud: B178\L208	32250178
	Ejecución: Recto, longitud: B187\L217	32250187
	**Soporte de alambre 50.50 (1.97 in/1.97 in)**	
	UDE (uds.): 1	25150050-1
	UDE (uds.): 200	25150050
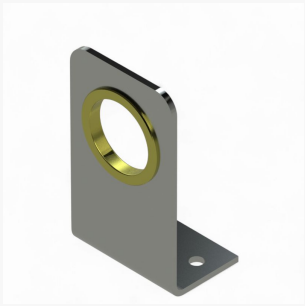	**Placa de soporte de aluminio 40 (1.57 in)**	24100603
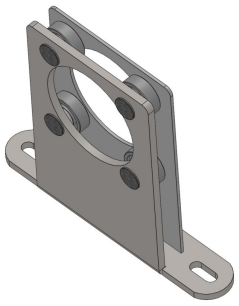	**Soporte de eje con 4 cojinetes 2"**	
	Ejecución: Corto, UDE (uds.): 20	25100102
	Ejecución: Corto	25100102-1
	Ejecución: largo, UDE (uds.): 16	25100103

All prices excl. VAT plus shipping costs and possible delivery charges, if not stated otherwise.

Fiberlane LLC.
9254 Richmond Road
US - 18013 - Bangor, PA
USA

Contact:
Telefon: +1 610 498 4474
Fax: +1 610 498 2602
E-Mail:
info@fiberlanellc.com

Imagen	Nombre	Número de producto
	Ejecución: largo	25100103-1
	**Tapón 19 mm (0.75 in) - negro - PU = 100 pzas**	22000668
	**Retenedor de tela 19 (0.75 in)**	
	UDE (uds.): 1	21100100-1
	UDE (uds.): 100	21100100
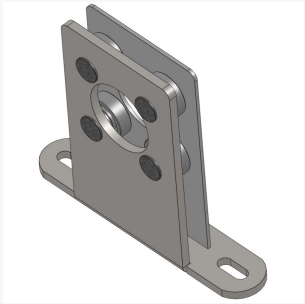	**Soporte de eje con 4 cojinetes 1"**	
	Ejecución: Corto, UDE (uds.): 36	25100101
	Ejecución: largo, UDE (uds.): 20	25100104
	Ejecución: largo, UDE (uds.): 1	25100104-1

All prices excl. VAT plus shipping costs and possible delivery charges, if not stated otherwise.

Fiberlane LLC.
9254 Richmond Road
US - 18013 - Bangor, PA
USA

Contact:
Telefon: +1 610 498 4474
Fax: +1 610 498 2602
E-Mail:
info@fiberlanellc.com

Imagen	Nombre	Número de producto
	**Cojinete desplazado 1" - 55 (2,17 in)/34 (1,34 in)**	
	UDE (uds.): 1	21055034-1
	UDE (uds.): 25	21055034
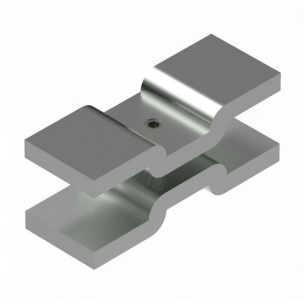	**Conector de tubo cuadrado 50x50 (1.97 x 1.97 in)**	38020641
	**Diabolo-roll 27.32 (1.06 in/1.26 in) con carcasa de metal estampado**	
	UDE (uds.): 1	04200400-1
	UDE (uds.): 50	04200400
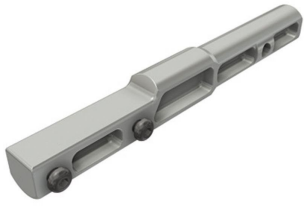	**Unidad de acoplamiento PH40\B27x1.5\ST - para conectar cremallera PH 40-3 con tubo push-pull d. 27 mm (1.06 in)**	
	tamaño de varilla de empuje Ø: 27	32300100

Fiberlane LLC.
9254 Richmond Road
US - 18013 - Bangor, PA
USA

Contact:
Telefon: +1 610 498 4474
Fax: +1 610 498 2602
E-Mail:
info@fiberlanellc.com

Imagen	Nombre	Número de producto
	tamaño de varilla de empuje Ø: 32	32300099
	**Rodillo guía para cintas de elevación de 20 mm (0.79 in)**	04200120
	**Acoplamiento de manguito P26.5 (1.04 in)**	32300200
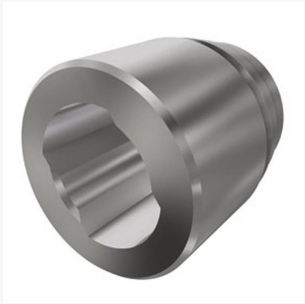	**Acoplamiento de soldadura/manguito P26.5\B5/4''\ST\L44mm\WELI**	32300098
	**Conector de tubo push-pull**	
	UDE (uds.): 1	03032641-1
	UDE (uds.): 50	03032641

Fiberlane LLC.
9254 Richmond Road
US - 18013 - Bangor, PA
USA

Contact:
Telefon: +1 610 498 4474
Fax: +1 610 498 2602
E-Mail:
info@fiberlanellc.com

Imagen	Nombre	Número de producto
	**Cojinete de eje TGU 1" – Kit retrofit**	M24100510
	**Diabolo roll 27.32 (1.06 in/1.26 in) - con guías laterales de soporte metálico estampado**	
	UDE (uds.): 1	04200300-1
	UDE (uds.): 50	04200300
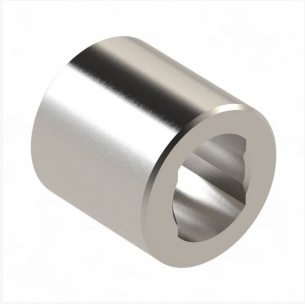	**Acoplamiento de soldadura/manguito 1" - para 1" - eje tubular P26.5\B1\L40\WELD**	32300103
	**Junta universal con pernos y tuercas - (sin adaptador)**	
	UDE (uds.): 1	24100104-1
	UDE (uds.): 18	24100104

All prices excl. VAT plus shipping costs and possible delivery charges, if not stated otherwise.

Fiberlane LLC.
9254 Richmond Road
US - 18013 - Bangor, PA
USA

Contact:
Telefon: +1 610 498 4474
Fax: +1 610 498 2602
E-Mail:
info@fiberlanellc.com

Imagen	Nombre	Número de producto
	**Soporte de eje con 4 cojinetes 1" vertical - Accionamiento de cumbrera**	
	UDE (uds.): 1	25100112-1
	UDE (uds.): 20	25100112
	**Set de soporte de eje TGU**	
	UDE (uds.): 1	24100501
	**Junta universal 5/4"**	24100150
	**Diabolo roll 27.32 (1.06 in/1.26 in) Set 3 con placa de montaje variable**	
	UDE (uds.): 1	04200500-1
	UDE (uds.): 50	04200500

23.11.2026.
All prices excl. VAT plus shipping costs and possible delivery charges, if not stated otherwise.

Fiberlane LLC.
9254 Richmond Road
US - 18013 - Bangor, PA
USA

Contact:
Telefon: +1 610 498 4474
Fax: +1 610 498 2602
E-Mail:
info@fiberlanellc.com

Imagen	Nombre	Número de producto
	**Placa de cojinete 34 mm (1.34 in) (tubo 60 mm (2.36 in)) - PU = 60 pzas**	24100300
	**Tapón - negro**	
	tamaño: 50.50, UDE (uds.): 100	22000666
	tamaño: 50.50, UDE (uds.): 1	22000666-1
	tamaño: 60.60, UDE (uds.): 100	22000667
	tamaño: 60.60, UDE (uds.): 1	22000667-1
	**Diabolo roll 27.32 (1.06/1.26 in)**	
	UDE (uds.): 1	04200301-1
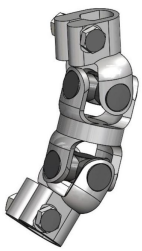	**Junta universal doble - sin adaptador**	24100161

All prices excl. VAT plus shipping costs and possible delivery charges, if not stated otherwise.

Fiberlane LLC.
9254 Richmond Road
US - 18013 - Bangor, PA
USA

Contact:
Telefon: +1 610 498 4474
Fax: +1 610 498 2602
E-Mail:
info@fiberlanellc.com

Imagen	Nombre	Número de producto
	**Cojinete de eje TGU 1" – Kit retrofit**	SW10071
	**Clip central para centrar tubo de eje TUS 25-40 (0.98/1.57 in) - 50 pzas**	32300101
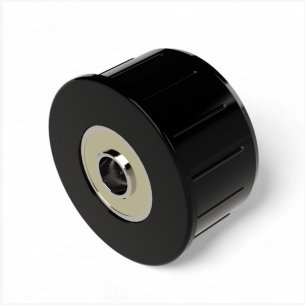	**Inserto de tubo 50.2 (1.97 in/0.08 in) - con rodamiento de bolas 6000 ZZ**	89110601
	**Soporte de sellado para alambre inox de 2 mm (0.08 in) - PU = 100 pzas**	25100100
	**Placa de cojinete deslizante recta B5/4''**	

All prices excl. VAT plus shipping costs and possible delivery charges, if not stated otherwise.

Fiberlane LLC.
9254 Richmond Road
US - 18013 - Bangor, PA
USA

Contact:
Telefon: +1 610 498 4474
Fax: +1 610 498 2602
E-Mail:
info@fiberlanellc.com

Imagen	Nombre	Número de producto
	Ejecución: Rectangular, longitud: H070\L105	32261070
	Ejecución: Rectangular, longitud: H090L125	32261090
	Ejecución: Rectangular, longitud: H100\L135	32261100
	Ejecución: Rectangular, longitud: H133\L168	32261133
	Ejecución: Rectangular, longitud: H153\L188	32261153
	Ejecución: Recto, longitud: B055\L090	32260055
	Ejecución: Recto, longitud: B160/L200	32260158
	Ejecución: Recto, longitud: B178/L213	32260178
	**Casquillo cuadrado para tubo 30 (1.18 in).30 (1.18 in).1.5 (0.06 in)**	
	UDE (uds.): 1	67200048-1
	UDE (uds.): 200	67200048
	**Placa de soporte Fiberlane 1"**	
	altura (mm): 100	24100600

All prices excl. VAT plus shipping costs and possible delivery charges, if not stated otherwise.

Fiberlane LLC.
9254 Richmond Road
US - 18013 - Bangor, PA
USA

Contact:
Telefon: +1 610 498 4474
Fax: +1 610 498 2602
E-Mail:
info@fiberlanellc.com

Imagen	Nombre	Número de producto
	altura (mm): 105	24100601
	altura (mm): 110	24100602
	**Diaboloroll para tubo de 42 mm (1.65 in)**	04200119
	**Ojal 8.8 (0.35 in) - guía push-pull - PU = 100 pzas**	22000140
	**Casquillo cuadrado 2 piezas**	
	UDE (uds.): 1	67200049-1
	UDE (uds.): 400	67200049
	**Soporte de montaje tubo cuadrado 50 (1.97 in) x 50 (1.97 in) en vigas I + angulares - PU = 20 pzas**	38020643

Fiberlane LLC.
9254 Richmond Road
US - 18013 - Bangor, PA
USA

Contact:
Telefon: +1 610 498 4474
Fax: +1 610 498 2602
E-Mail:
info@fiberlanellc.com

Imagen	Nombre	Número de producto
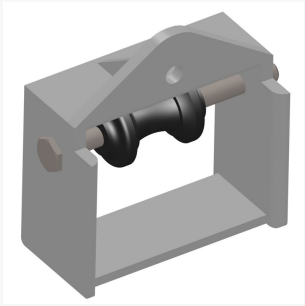	**Diaboloroll especial con soporte de plástico**	
	UDE (uds.): 1	04200401-1
	UDE (uds.): 50	04200401
	**Set de soporte de eje TGU corto USA - PU = 25 pzas**	24100502
	**Contraplaca 45x45x5\D09\VZ**	32300104
	**Conector de codo para tubo cuadrado 50x50 (1.97 x 1.97 in) - PU = 10 pzas**	38020642
	Acoplamiento (junta universal) 2"	24100105

All prices excl. VAT plus shipping costs and possible delivery charges, if not stated otherwise.