Fiberlane LLC.
9254 Richmond Road
US - 18013 - Bangor, PA
USA

Contact:
Telefon: +1 610 498 4474
Fax: +1 610 498 2602
E-Mail:
info@fiberlanellc.com

Accesorios para Motores Tubulares

Imagen	Nombre	Número de producto
	**Soporte de montaje para motor de tubo 10 mm (0,39 in)**	33100059
	**Soporte de montaje para motor de tubo 16 mm (0.63 in)**	33100064
	**Interruptor de ajuste RB50E+ / RB120E+ - Ridder Art. Nr.:772001**	33100057
	**Soporte para motor tubular 50.50 mm (2 in) con inserto 10x10 mm (3/8 x 3/8 in)**	25250030

Fiberlane LLC.
9254 Richmond Road
US - 18013 - Bangor, PA
USA

Contact:
Telefon: +1 610 498 4474
Fax: +1 610 498 2602
E-Mail:
info@fiberlanellc.com

Imagen	Nombre	Número de producto
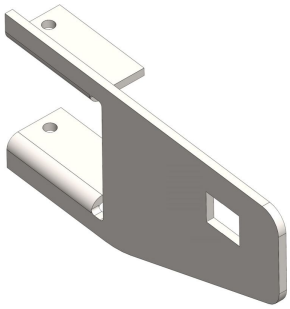	**Soporte para motor de tubo en tubos cuadrados 50 (1.97 in)/50 (1.97 in)**	
	Ejecución: E+	25250023
	Ejecución: RB120	25250022
	Ejecución: RB50 / motor tubular TGU	25250021
	**Unidad de control de motor de tubo Ridder RMC50-115 V\1\3D\3.0**	35050110
	**Unidad de control de motor de tubo Ridder RMC50-230V\1\3D\3.0**	35050220
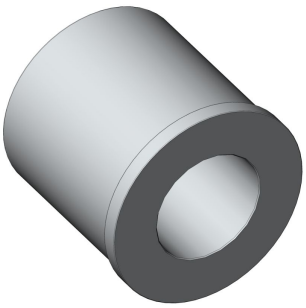	**Adaptador para tubo enrollable en eje de 1"**	
	Ejecución: Ø 50 mm x 1,5	25250010

Fiberlane LLC.
9254 Richmond Road
US - 18013 - Bangor, PA
USA

Contact:
Telefon: +1 610 498 4474
Fax: +1 610 498 2602
E-Mail:
info@fiberlanellc.com

Imagen	Nombre	Número de producto
	Ejecución: Ø 63 mm x 1,5	25250012
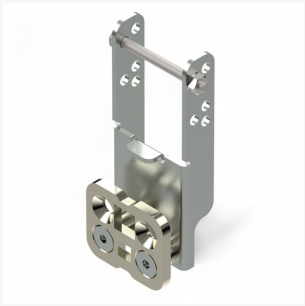	**Soporte para motor tubular 50.50 (1.97/1.97 in) con inserto 10x10 (0.39 x 0.39 in) y 16x16 mm (0.63 x 0.63 in)**	25250024
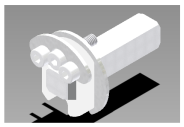	**Set adaptador Ridder RB50E+\L - Art-no. 550411**	32060102